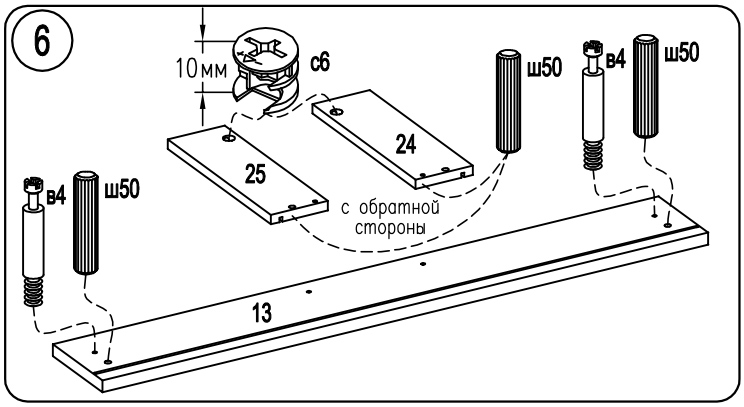

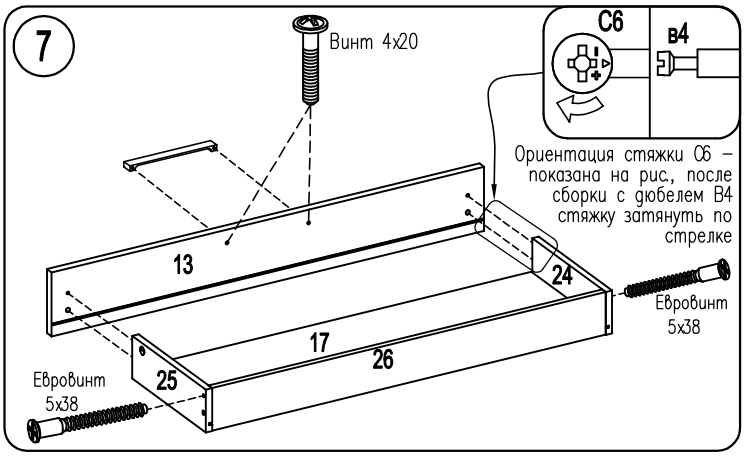

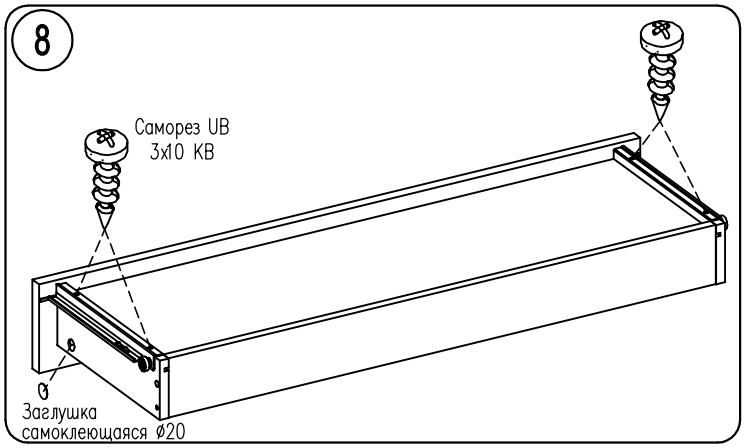

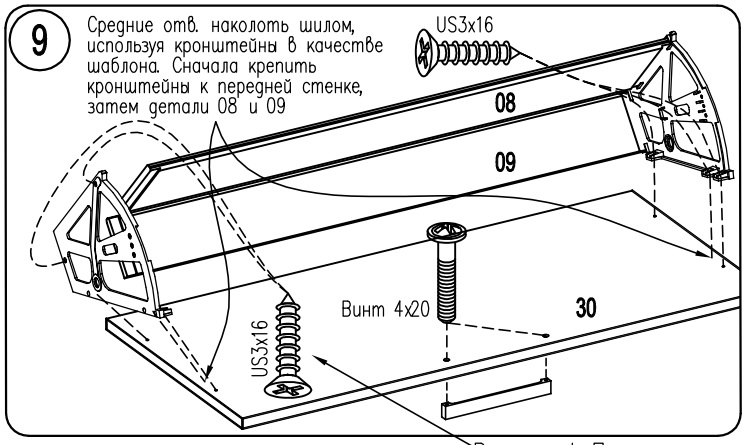
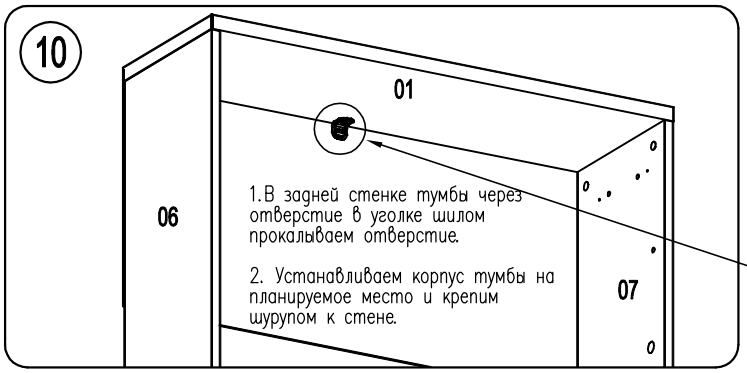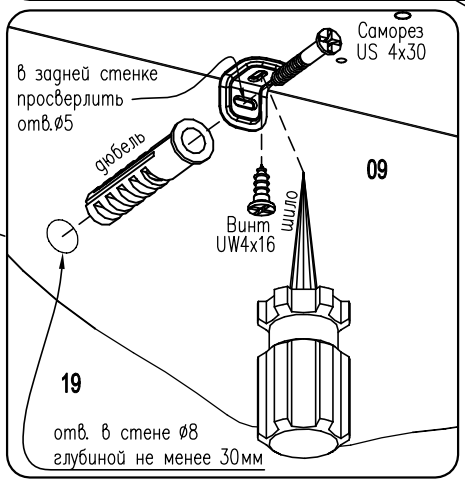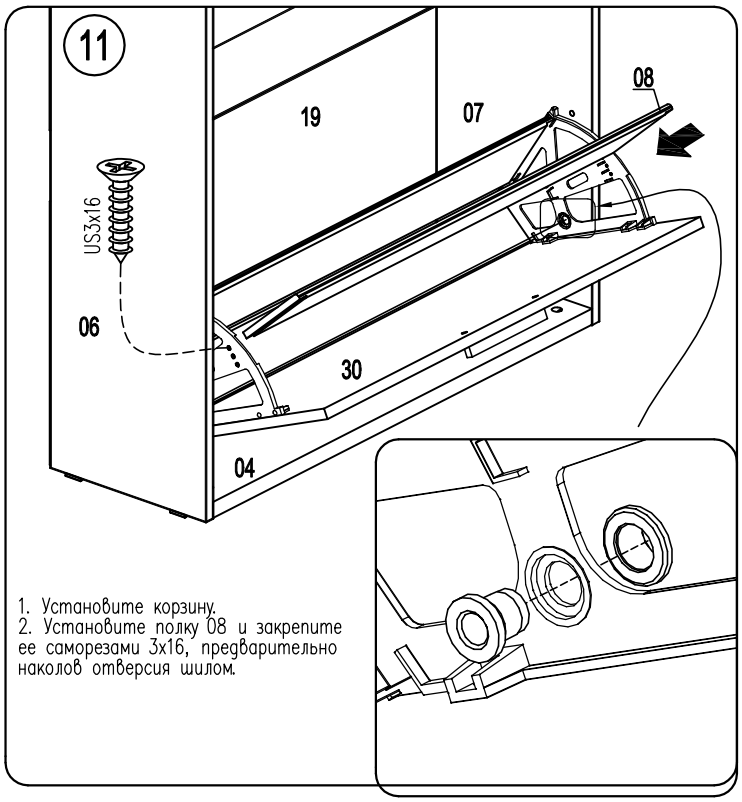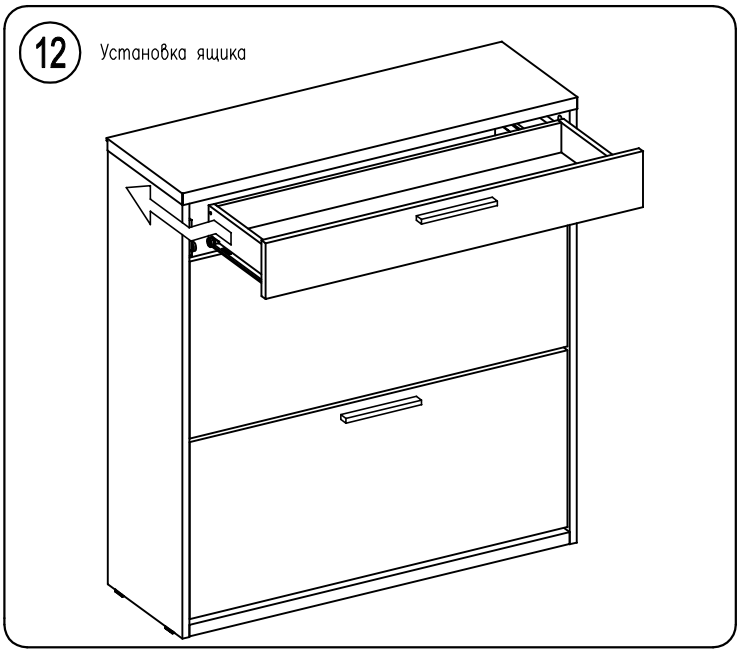
Внимание! Перед закручиванием саморезов US3х16 в детали 08 и 09 отверстия обязательно наколоть шилом